Widok od czoła

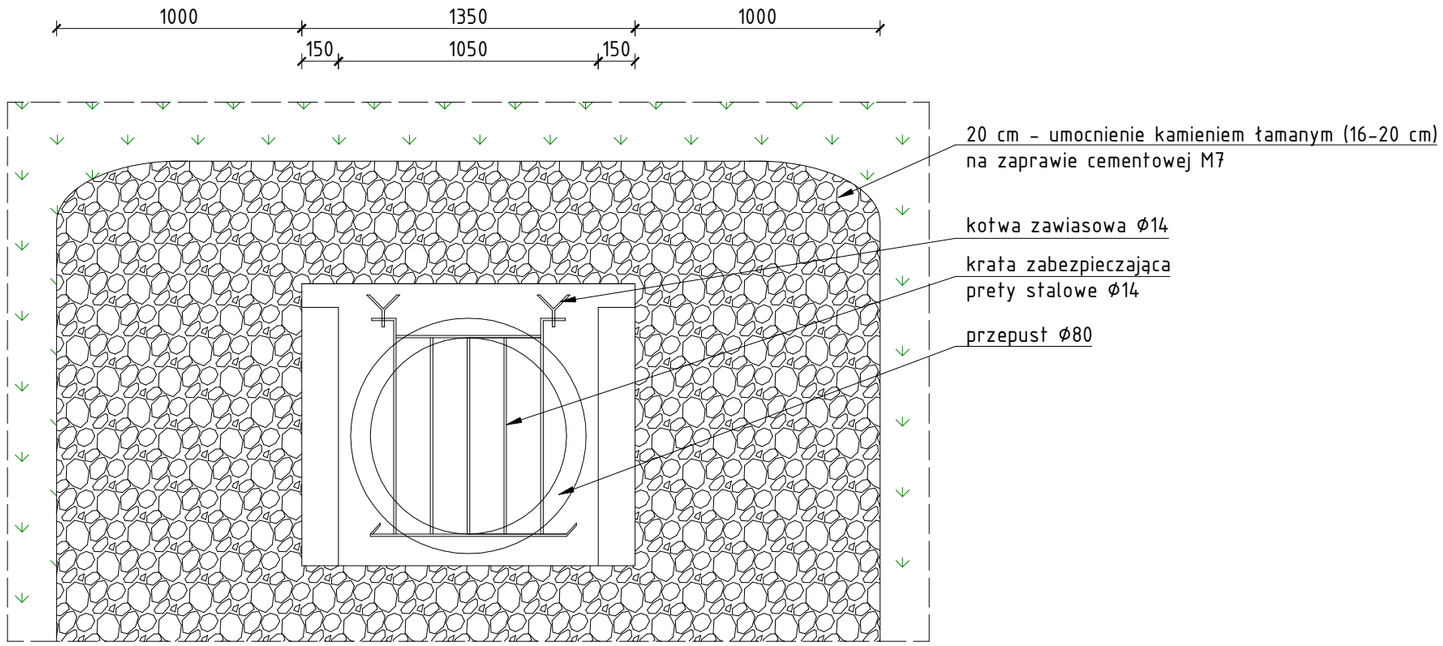

Przekrój podłużny

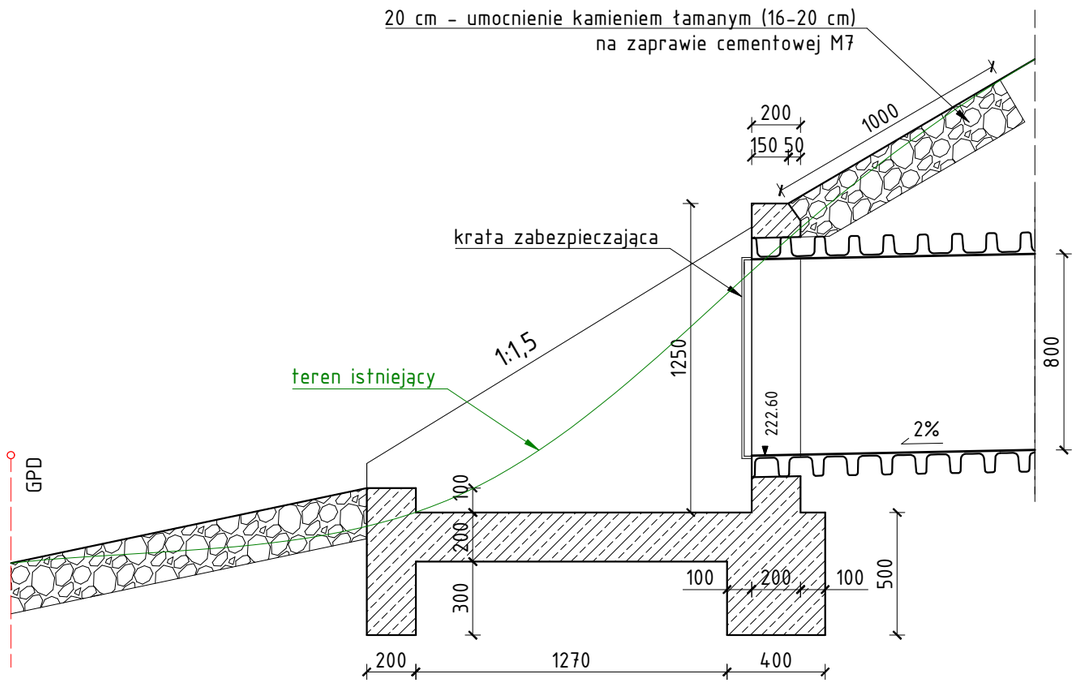

INWESTOR

ZARZĄD POWIATU W KRASNYMSTAWIE
ul. Sobieskiego 3 22-300 KRASNYSTAW

JEDNOSTKA PROJEKTOWA

DROGA DEVELOPMENT Sp. z o.o.
20-092 Lublin, ul. Obywatelska 11
tel. kom. 607-436-336
Regon 366461520 NIP 918-216-65-66
KRS 0000661588

ZADANIE

ROZBUDOWA DROGI POWIATOWEJ NR 2272L
LUBLIN (UL. GŁUSKA) - GŁUSK - SKRZYNICE - CHMIEL - KRZCZONÓW - SOBIESKA WOLA - DR. WOJ. 837
OD KM 33+221 DO KM 37+450,40

LOKALIZACJA

wykaz działek wg opisu; obręb ewid. 0022 Tokarówka, 0029 Żółkiewka; jedn. ewid. 060611_2 Żółkiewka; powiat krasnostawski

TYTUŁ RYSUNKU

WYLOT ROWU KRYTEGO

ZESPÓŁ PROJEKTOWY

FUNKCJA	IMIĘ I NAZWISKO	PODPIS
Projektant branża: drogowa	mgr inż. Jerzy Góralski upr. LUB/0042/POOD/05	
Asyst. Projektanta branża: drogowa	mgr inż. Paweł Góralski	
Sprawdzający branża: drogowa	inż. Karol Barcal upr. LUB/0209/POOD/05	

NR ZLECENIA	BRANŻA	STADIUM
-	drogowa	PB
DATA	**SKALA**	**NR RYS.**
06.2018	1:25	7.1